NorCare Living Quality AB

MOT-16

Beskrivning

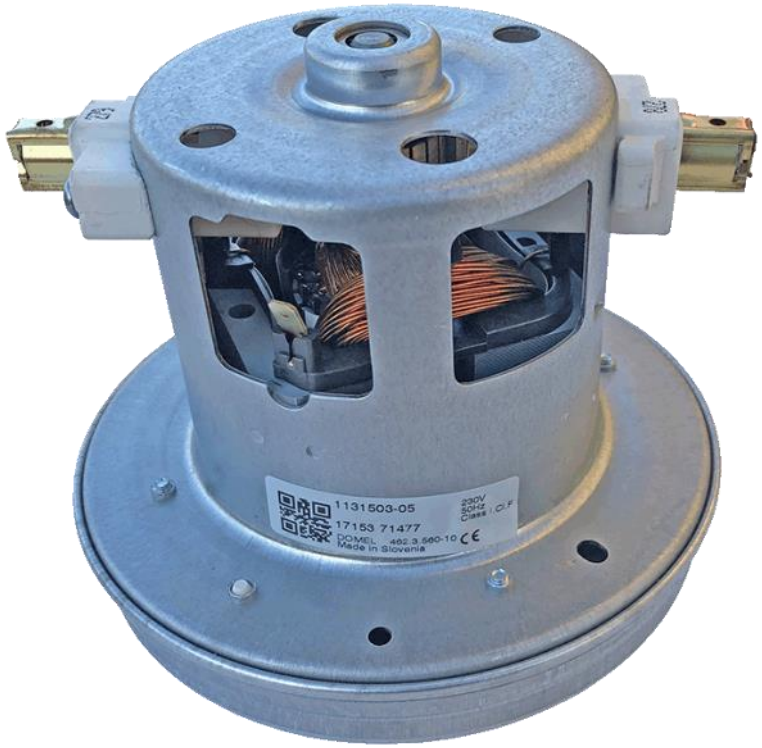

Material för hem, hobby och proffs

Beskrivning MOT-16

Passar flertalet förekommande centraldammsugar fabrikat. Innan byte kontrollera så att alla måttuppgifter stämmer.
I de flesta fall så är höjden på motorn inte lika viktigt för anpassningen som infästningshöjd och diameter.

I förekommande fall byt även motorpackning.

Tillverkare:
Domel nr: 462.3.560-10
En (1) stegs Thru-flow (TF) genomflödesmotor.
Beskrivning: Konstruerad för ren, torr och filtrerad luft. Lev med inbyggt överhettningsskydd.

Tekniska data:
220-240 Volt AC
Motor Effekt max 1580 Watt (nom1450W)
Ström Max 7,0 Amp
Luftflöde max 55,0 L/sek
Vakuum max 30 kPa
Sugeffekt 610 AirWatt

Passande Kolborstar:
PIM-16

Mått:
Diameter 136 mm

OBS går att beställa med kortare kolhållare = 125mm

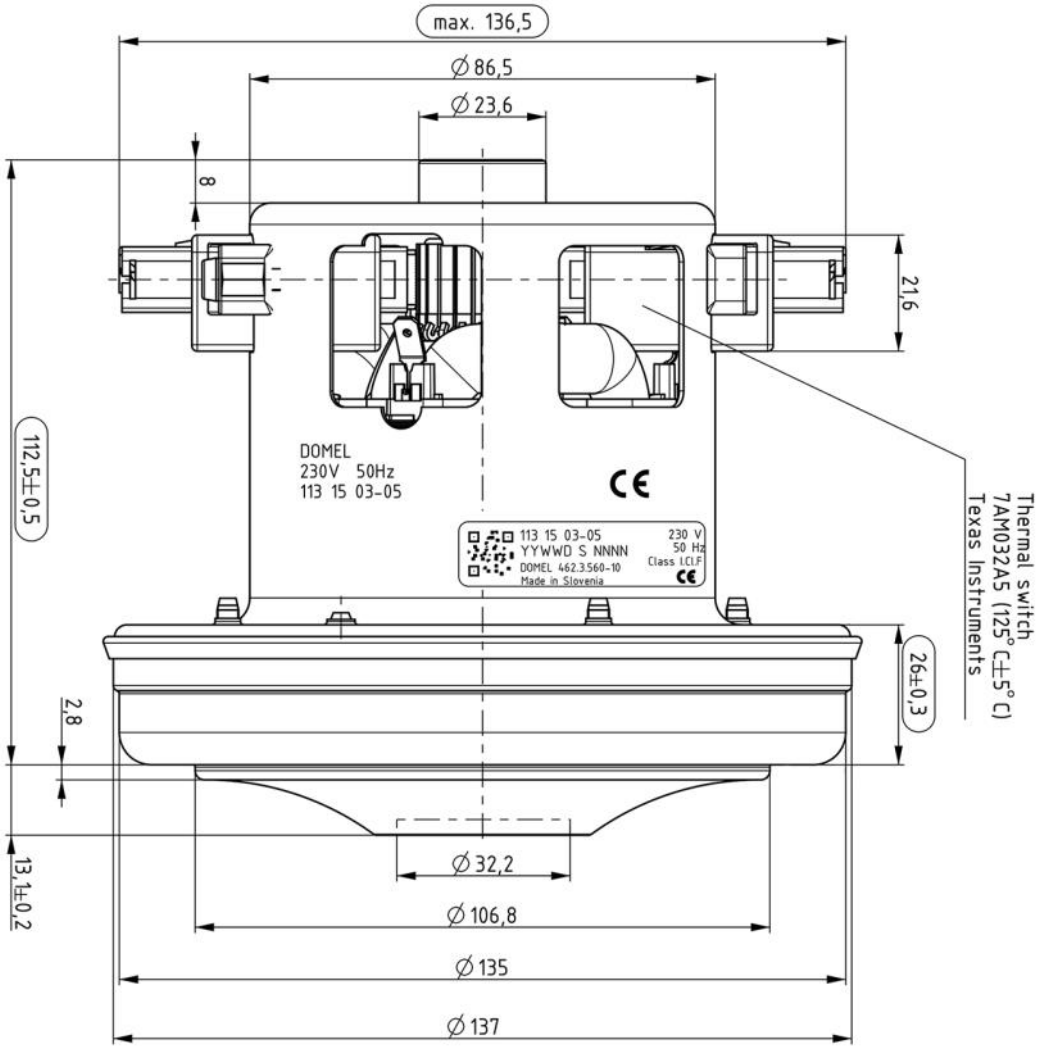

NorCare Living Quality AB

NorCare Living Quality AB ▪ Box 126 ▪ 662 23 Åmål ▪
Tel 0532-135 35 ▪ info@norcare.se ▪ **www.norcare.se**